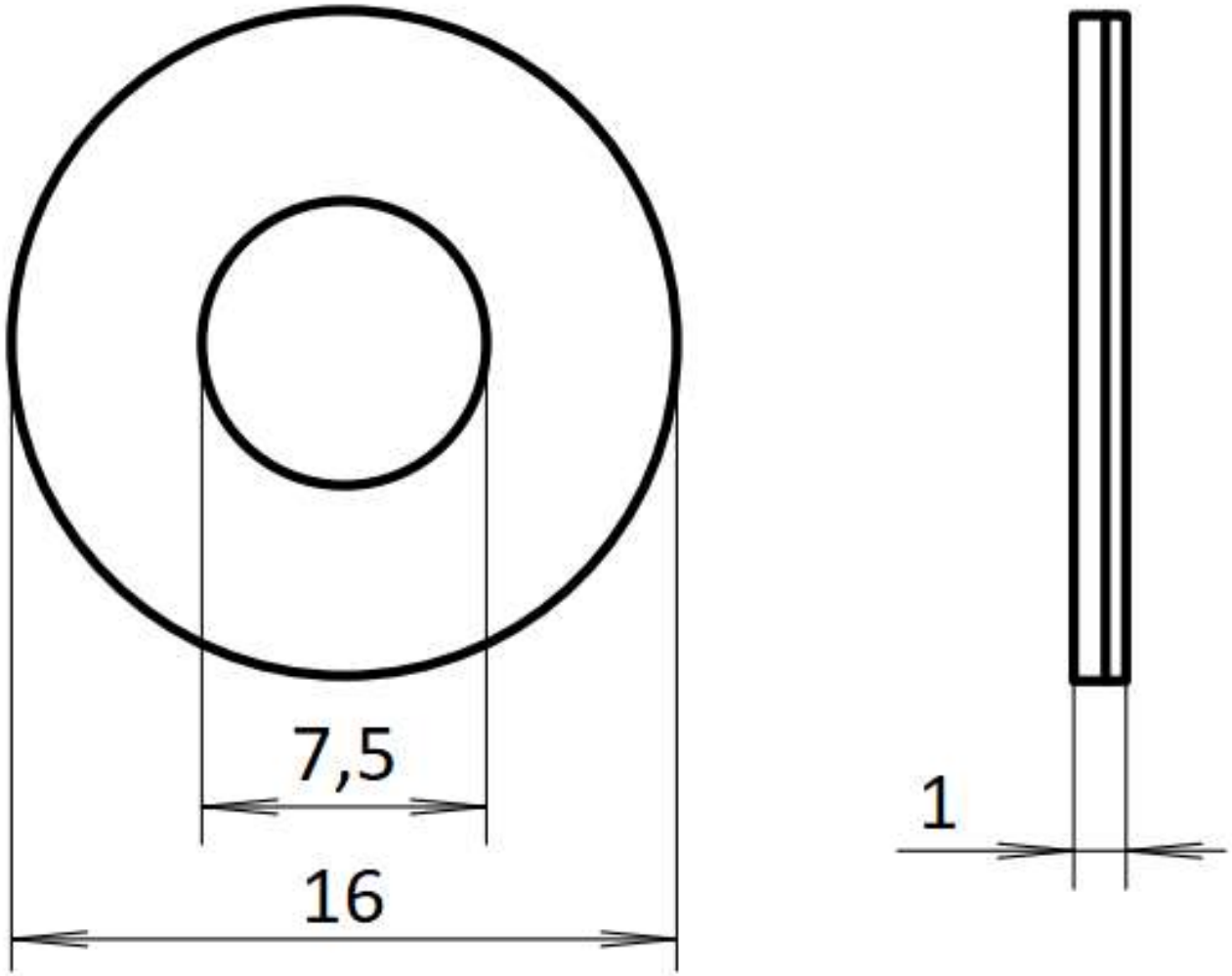
7,5
16
1